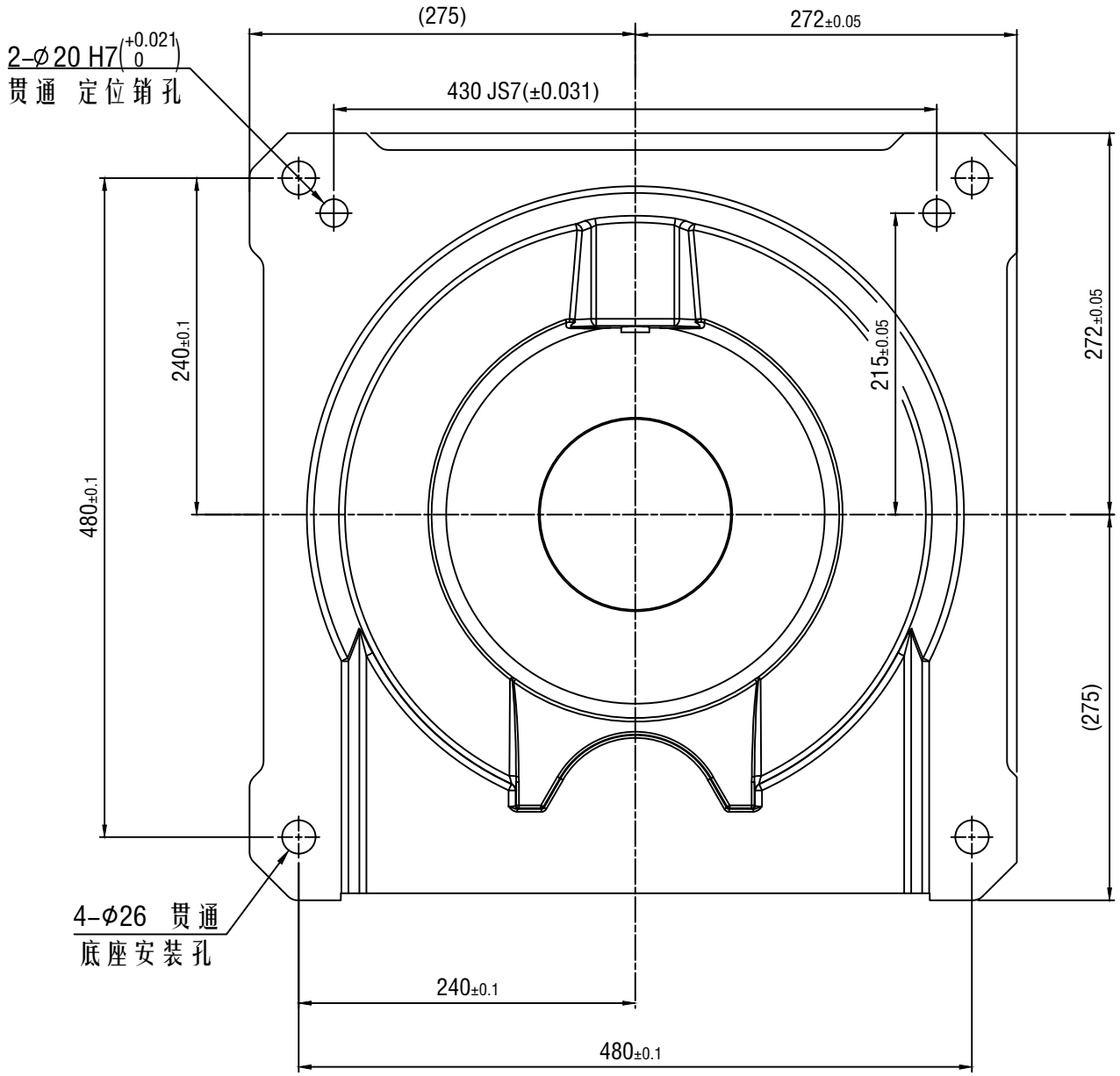
2-Φ20 H7(+0.021 0)
贯通 定位销孔
(275)
272±0.05
430 JS7(±0.031)
240±0.1
480±0.1
215±0.05
272±0.05
(275)
4-Φ26 贯通
底座安装孔
240±0.1
480±0.1